STABEG BREMSE

NORMBLATT
N 016.123
2. Ausgabe 09/11

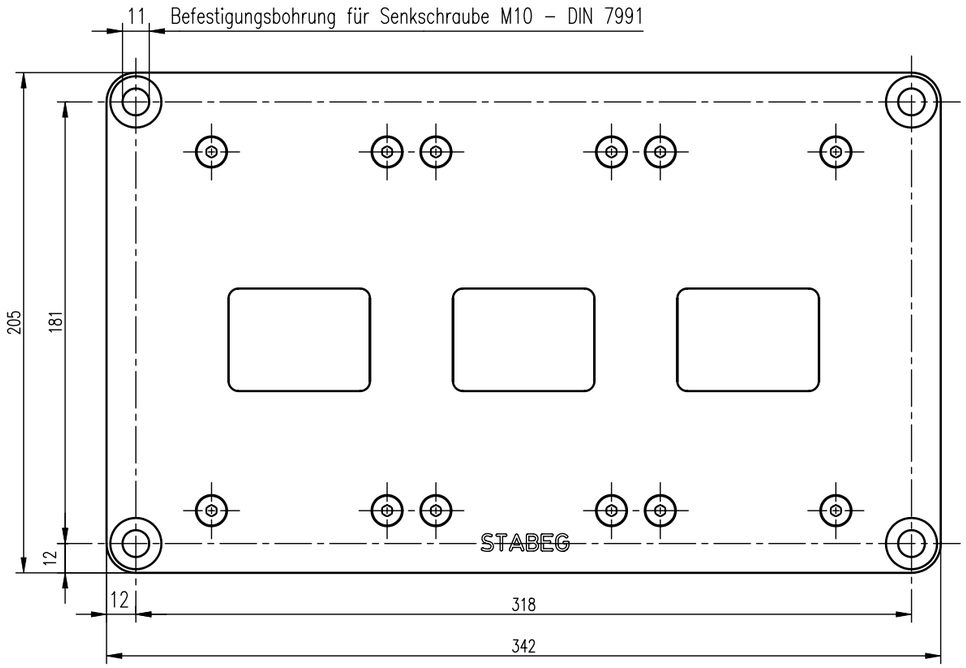

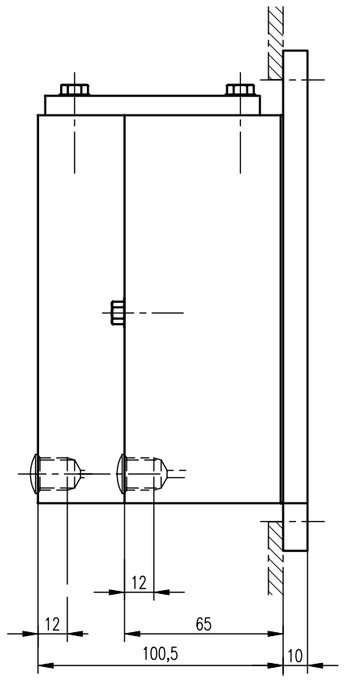

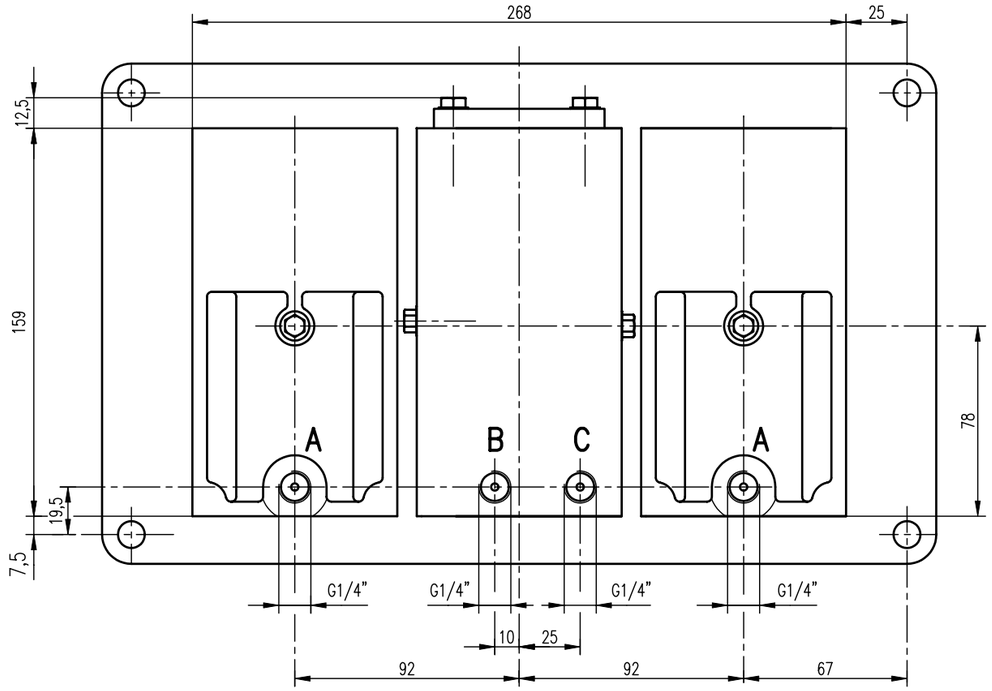

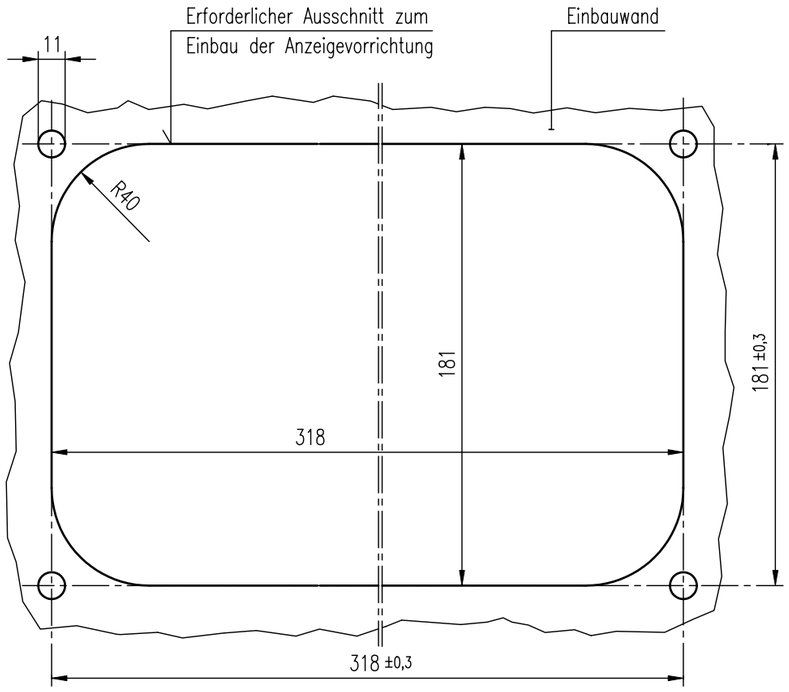

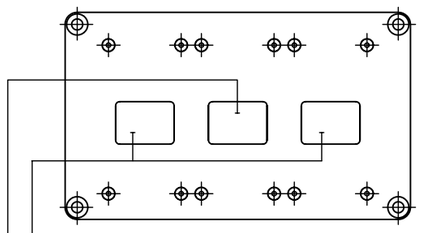

Grüne Felder
Druckluftbremse gelöst < 0,2 bar

Grünes Feld
Federspeicherbremse gelöst,
Lösewert > 4,50 – 4,90 bar

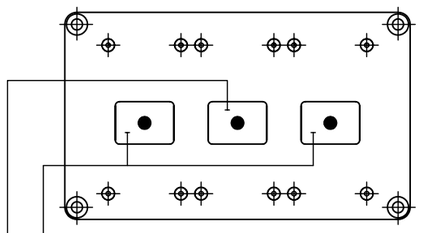

Rote Felder mit schwarzen Punkt
Druckluftbremse angelegt > 0,4 bar

Rotes Feld mit schwarzem Punkt
Federspeicherbremse angelegt,
Bremswert < 4,50 – 4,10 bar

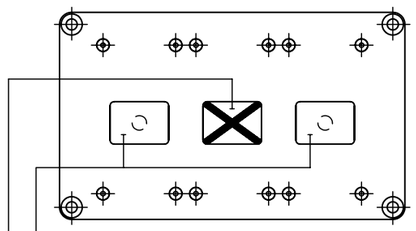

Grüne oder rote Felder
Druckluftbremse gelöst oder angelegt

Weißes Feld mit schwarzem Kreuz
Zustand der Federspeicherbremse nicht
definiert Versorgungsdruck < 1,80 bar

Bremse überprüfen !

A __ Bremszylinder
B __ Federspeicher–Lösedruck
C __ Versorgungsdruck für Anzeige X

Technische Daten:

Überlastbarkeit	**bis 12 bar**
max. Temperaturbereich	**–40 bis +80° C**
Federwerte	bei Bestellung angeben
Einbaulage	stehend

Farbe von Schildlager und Gehäuse
bei Bestellung angeben

ANZEIGEVORRICHTUNG **Type AV 2072**

pneumat. Druckluftbrems– und Federspeicherbremsanzeige

Einbauzeichnung	:	N 016.123
Schnittzeichnung	:	AV 2072
Gehört zu	:	Druckluftbremse/Federspeicherbremse
Gewicht	:	kg

AN DER VORLAGE MACHEN WIR SÄMTLICHE ERFINDERRECHTE GELTEND, SIE BLEIBT UNSER GEISTIGES EIGENTUM, DAS BEI VERMEIDUNG STRAF– U. ZIVILRECHTLICHER KONSEQUENZEN WEDER FOTOKOPIERT, NOCH SONST VERVIELFÄLTIGT, IRGEND–WELCHEN DRITTPERSONEN ZU IRGENDWELCHEN ZWECKEN AUSGEHÄNDIGT WERDEN DARF.

STABEG APPARATEBAUGES. M.B.H. A–1140WIEN

STABEG Apparatebauges. m. b. H. – 1140 WIEN